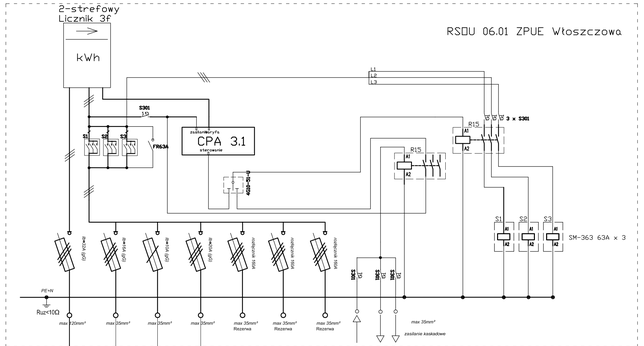

Legenda:

Słup oświetleniowy z wysięgnikiem podwójnym i oprawami typu SLOT VELA, źródło światła metal-halogen 2xHIT-CRI 150W, plus 2xHIT-CRI 70W wg kat. SIMES, nr S.3974

Słup oświetleniowy z wysięgnikiem pojedyńczym i oprawami typu SLOT VELA, źródło światła metal-halogen HIT-CRI 150W, plus HIT-CRI 70W wg kat. SIMES, nr S.3978

Słupek oświetleniowy typu CENTO 900/ 500, IP44 ze źródłem światła TC-D18W, nr kat.12.71720.0

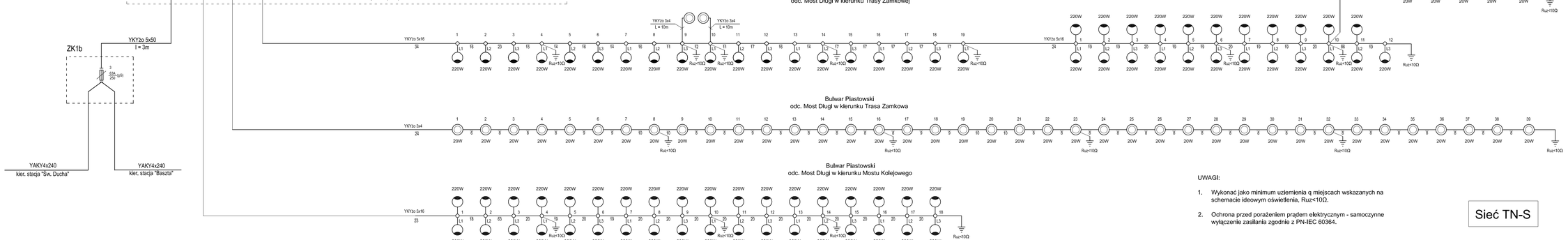

UWAGI:

1. Wykonać jako minimum uziemienia q miejscach wskazanych na schemacie ideowym oświetlenia, Ruz<10Ω.
2. Ochrona przed porażeniem prądem elektrycznym - samoczynne wyłączenie zasilania zgodnie z PN-IEC 60364.

Sieć TN-S

redan

BIURO PROJEKTOWO–INŻYNIERSKIE sp.z o.o.
UL. JADELLOŃSKA 69; 70– 382 SZCZECIN
TEL./FAX (091) 462 40 91

USŁUGI PROJEKTOWE W ZAKRESIE BUDOWNICTWA HYDROTECHNICZNEGO
mgr inż. Feliks Zjawin

70–276 Szczecin, ul. Reymonta 70
tel./fax: (091 48 77 810) e-mail: zfs@eastnet.pl

NAZWA INWESTYCJI

Remont i przebudowa nabrzeża Bulwar Piastowskiego odcinku od połączenia z Bulwarem Nadodrzańskim do Trasy Zamkowej w Szczecinie

ADRES INWESTYCJI

Bulwar Piastowski
(dz.nr 44 obr.1037,dz.nr10/ 9 obr.1084 dz.nr 32 obr.1029) w Szczecinie

INWESTOR

Zakład Usług Komunalnych
ul. Ku Słońcu 125A
71-089 Szczecin

TYTUŁ RYSUNKU:
Schemat blokowy sieci oświetleniowej nabrzeża

PROJEKTOWAŁ:
mgr. inż. Jerzy Tyszka
upr.budl nr 1265/ZT9
w spec.sieci i inst. elektrycznych

SPRAWDZIŁ:
inż. Tadeusz Tabor
upr.budl nr 0175/ZT7
w spec.sieci i inst. elektrycznych

BRANŻA: ELEKTRYCZNA

FAZA: PROJEKT BUDOWLANO-WYKONAWCZY

SKALA: DATA: PAŹDZIERNIK UKUDZIEŃ 2006 NR ARK. 7

PRAWA AUTORSKIE ZASTRZEŻONE
PROJEKT TEN JEST CHRONIONY PRAWEM ZGODNIE Z USTAWĄ O PRAWIE AUTORSKIM KORZYSTANIE, POWIELANIE ODSTĘPOWANIE I DOKONYWANIE ZMIAN BEZ ZGODY AUTORA JEST ZABRONIONE. PODSTAWA NARUS.